PAL ELECTRONIC SYSTEMS

VERSÃO 1

MANUAL DE INSTALAÇÃO E UTILIZAÇÃO

VPS

Videoporteiro sem fios

Video Panel System com ecrã tátil de 7 polegadas. Instalação rápida, sem cablagem complexa.

- Ecrã tátil de 7 polegadas
- 4G / Wi-Fi / Bluetooth / Ethernet
- PoE+

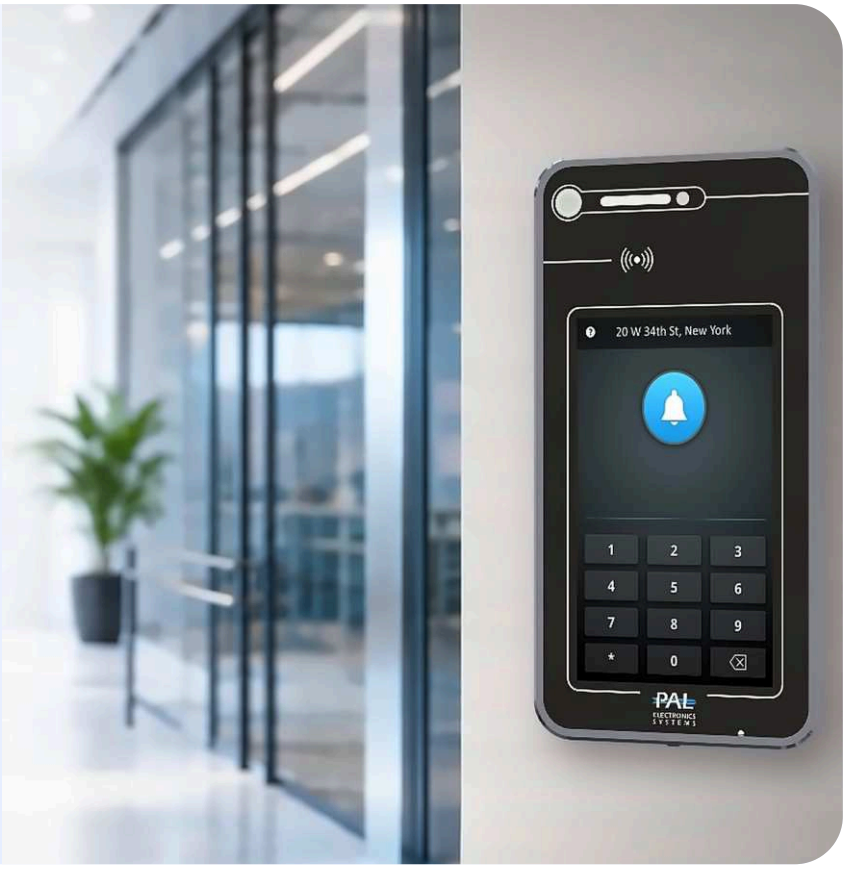

We make it smarter.

NESTE MANUAL

Descrição do produto
Especificações
Instalação
Configuração do dispositivo
PalGate App
PAL Web Portal
Ecrã principal
Gestão de utilizadores

NESTE MANUAL

Índice

01	Descrição do produto	3
02	Instalação	6
03	Configuração de um novo dispositivo	9
04	Ecrã principal do VPS	13
05	Gestão de utilizadores e apartamentos (para o gestor do intercomunicador)	14
06	Métodos de abertura	18

Informações importantes

Instalação
O VPS deve ser instalado por um instalador profissional, com a junta colocada (obrigatório), numa superfície sólida e plana. Não desmonte o VPS sem orientação profissional.

Cobertura celular
O sistema funciona através de uma rede celular 4G e o seu desempenho depende da cobertura da rede. O cliente é responsável por garantir a receção 4G no local de instalação. A PAL Electronic Systems Ltd. não se responsabiliza pela falta de cobertura celular.

- Mantenha o VPS afastado de campos magnéticos, temperaturas elevadas e ambientes húmidos.
- Este manual destina-se apenas a fins de referência. Se o manual e o produto forem diferentes, prevalece o produto.

CAPÍTULO 1

Descrição do produto

1.1 Introdução

O PAL VPS (Video Panel System) é um videoporteiro sem fios com ecrã tátil de 7 polegadas para edifícios residenciais e de escritórios, sem necessidade de cablagem complexa. Os residentes e gestores efetuam videochamadas e gerem todas as definições através da PalGate App e do PAL Web Portal.

1.2 Painel frontal



Figura 1 · Painel frontal do VPS

1. **Câmara**
   Câmara de 8 megapíxeis, ângulo de visão de 120°
2. **Luz LED**
3. **Leitor NFC/RFID**
   Para cartões e tags
4. **Ecrã tátil LCD**
   7 polegadas, 720 × 1280
5. **Microfone**

1.3 Especificações

CARACTERÍSTICA	ESPECIFICAÇÃO
Ecrã	Ecrã tátil de 7 polegadas, 720 × 1280
Vidro	Vidro antivandalismo
Câmara	8 MP, ângulo de visão de 120°
Reconhecimento facial	Suportado
Rede celular	4G / 3G / 2G
Wi-Fi	802.11b/g/n; 2400–2482 MHz
Bluetooth	BT 4.2 LE
NFC	13,56 MHz
Ethernet	10/100 Mbps
Relés	2 relés (N.A./N.F.)
Entradas	2 entradas
PoE	Interface PD PoE+ totalmente integrada, em conformidade com a norma IEEE 802.3
Leitor de cartões	MIFARE, MIFARE Ultralight C
Áudio	Altifalante: oculto, 15 W / 4 Ω; microfone: −42 dB ±3 dB @ 94 dB SPL
Instalação	Montagem saliente ou embutida
Alimentação	48 VDC e/ou PoE+
Consumo de energia	4,3 W (em espera); 7,7 W (em funcionamento)
Temperatura de funcionamento	De −20 °C a +65 °C (de −4 °F a +149 °F)
Outras interfaces	Leitor Wiegand de 26 bits
Dimensões	251,6 × 129,6 mm (9,9 × 5,1 in)
Aplicação suportada	PalGate App para Android e iOS
Idiomas	Inglês, hebraico, russo, espanhol, neerlandês, francês, português, norueguês, dinamarquês

1.4 Dimensões

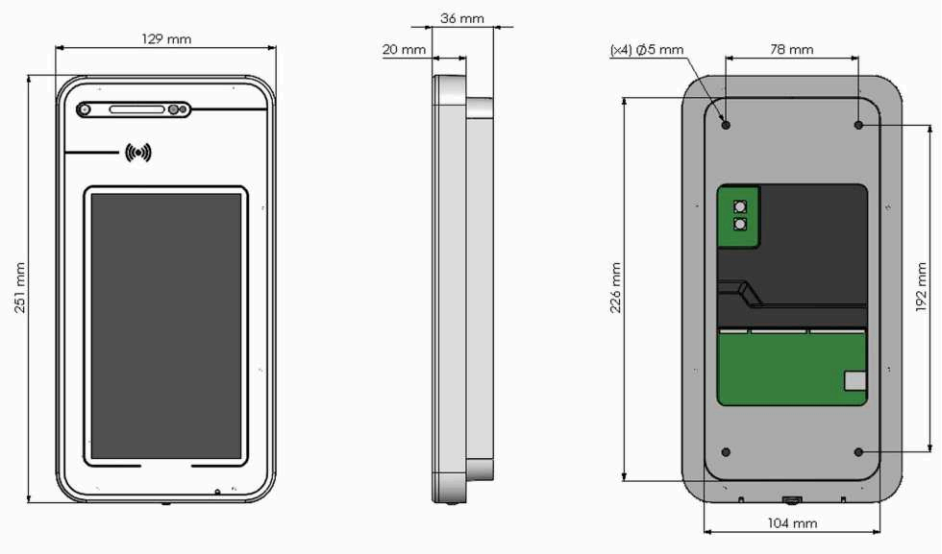

Figura 2 · Dimensões do VPS em mm (1 in = 25,4 mm)

1.5 Interfaces

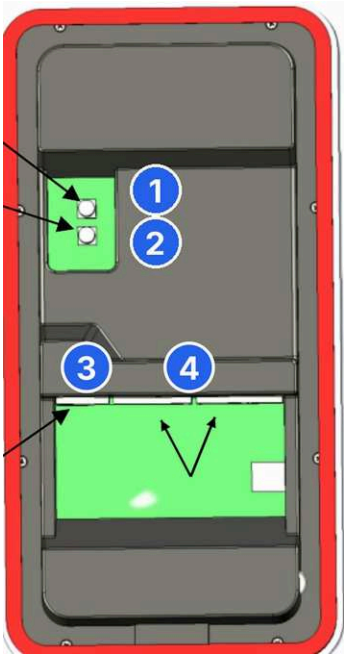

Figura 3 · Vista traseira

1. **Antena Wi-Fi/BT**
2. **Antena celular 4G**
3. **Ligação RJ45**
   Rede e PoE+
4. **Ligações de controlo**

Entrada de alimentação	Relé 1	Relé 2
+48 V, GND	N.O-1, COM-1, N.C-1	N.O-2, COM-2, N.C-2

Wiegand 26	Botão de saída / estado da porta
D0, D1, GND	INPUT-1, INPUT-2, GND

CAPÍTULO 2

Instalação

2.1 Instalação saliente

1 Passo 1



Desaperte o parafuso.

2 Passo 2



Separe o painel frontal da tampa traseira.

3 Passo 3



Retire a tampa traseira do painel frontal.

4 Passo 4



Coloque a junta na parte de trás da unidade para impedir a entrada de água.

5 Passo 5



Fixe a tampa traseira à parede com parafusos.

6 Passo 6



A tampa traseira está fixada à parede.

7 Passo 7



Coloque o painel frontal sobre a tampa traseira.

8 Passo 8



Fixe o painel frontal à tampa traseira com o parafuso.

2.2 Instalação embutida

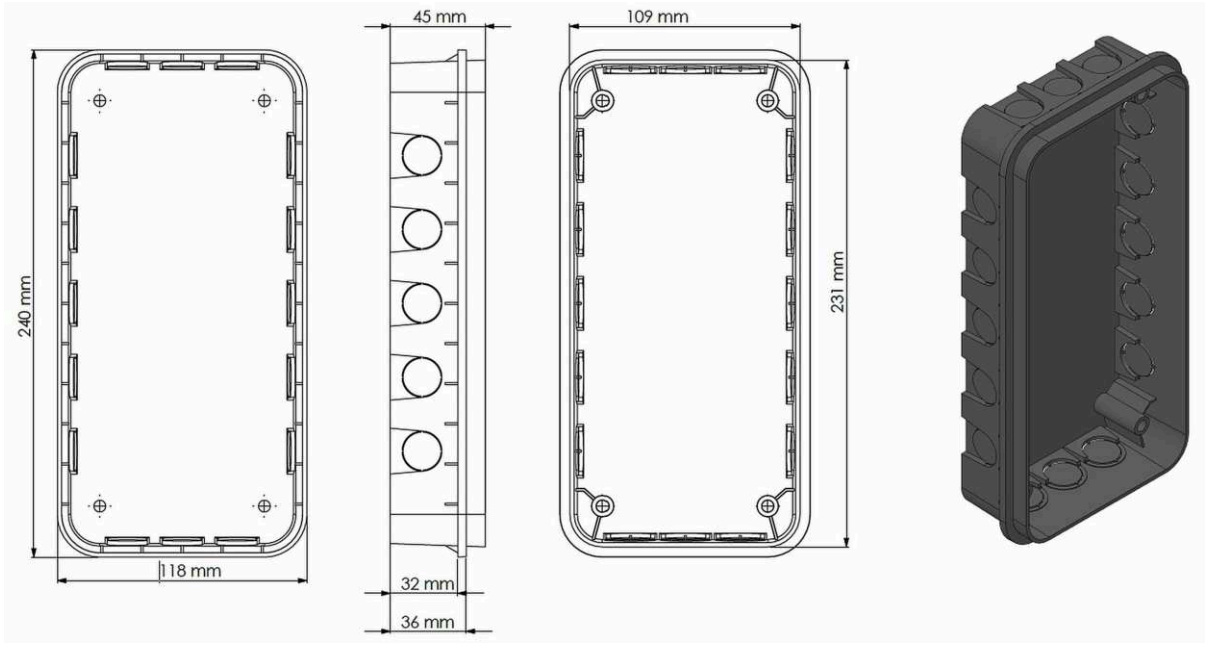

Figura 4 · Dimensões da caixa de embutir em mm (1 in = 25,4 mm)

1 **Coloque a junta**

Coloque a junta na parte de trás da unidade para impedir a entrada de água.

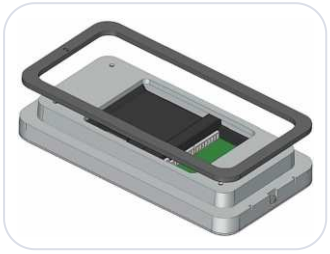

Figura 5 · Colocação da junta



Figura 6 · Junta colocada

2 **Monte a unidade**

Instale a caixa de embutir na abertura da parede e, em seguida, encaixe a unidade na caixa, como mostra a Figura 7.



Figura 7 · Montagem embutida na parede

2.3 Esquema de ligações

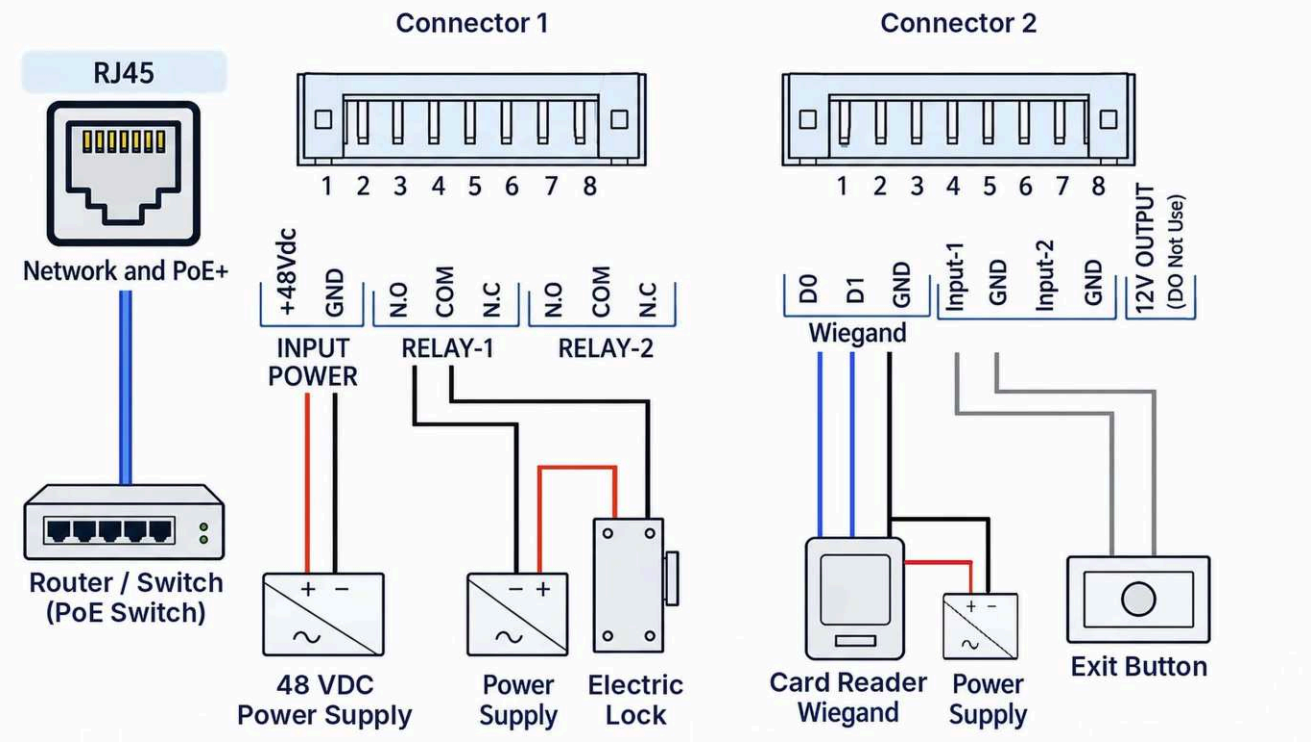

Figura 8 · Esquema de ligações do VPS

CONECTOR	GRUPO	TERMINAIS	LIGAR A
Conector 1	**Alimentação de entrada**	**+48 V** **GND**	Fonte de alimentação de 48 VDC
	Relé 1	**N.O** **COM** **N.C**	Fechadura elétrica (com fonte de alimentação própria)
	Relé 2	**N.O** **COM** **N.C**	Não utilizado neste exemplo
Conector 2	**Wiegand**	**D0** **D1** **GND**	Leitor de cartões Wiegand (com fonte de alimentação própria)
	Entradas	**Input-1** **GND**	Botão de saída
		Input-2 **GND**	Estado da porta (não utilizado neste exemplo)
RJ45	**Rede**	**Ethernet**	Router ou switch PoE (rede e PoE+)

Alimentação
Alimente o VPS através de uma fonte de alimentação de 48 VDC ou através de PoE+.

Importante
Não utilize a saída 12 V OUTPUT do conector 2.

2.4 Altura de instalação



ALTURA DA CÂMARA

1,5 m 4,9 ft

Altura recomendada da câmara acima do solo.

Figura 9 · Altura de instalação recomendada

CAPÍTULO 3

Configuração de um novo dispositivo

Pode configurar o sistema de duas formas: na PalGate App ou no PAL Web Portal.

3.1 Configuração na PalGate App

Transfira a PalGate App da App Store ou do Google Play (pesquise «PalGate») ou leia o código QR.

Download on the App Store

ANDROID APP ON Google play

1 Abra a aplicação e toque no ícone do menu (três linhas) no canto superior esquerdo do ecrã.

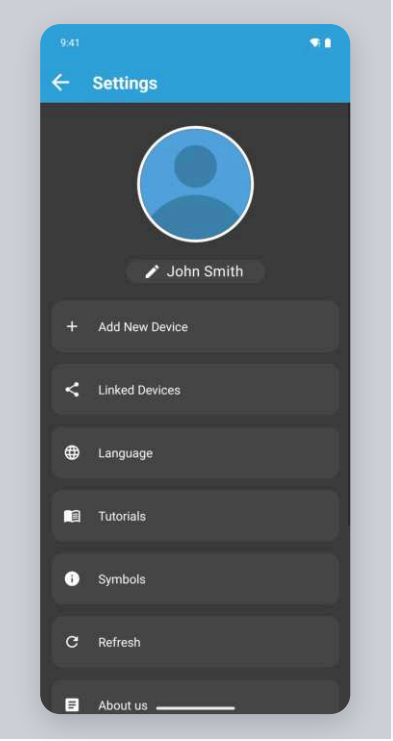

2 Toque em **Add New Device**.

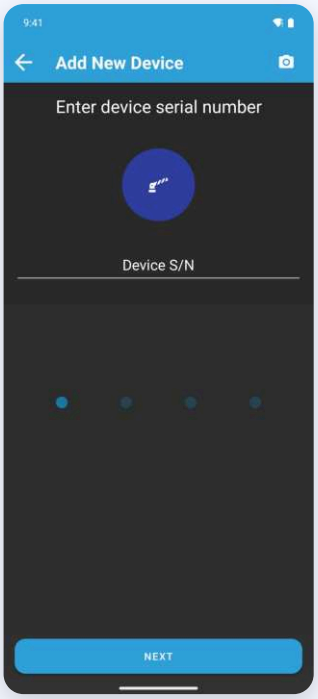

3 Toque no ícone da câmara no canto superior direito do ecrã.

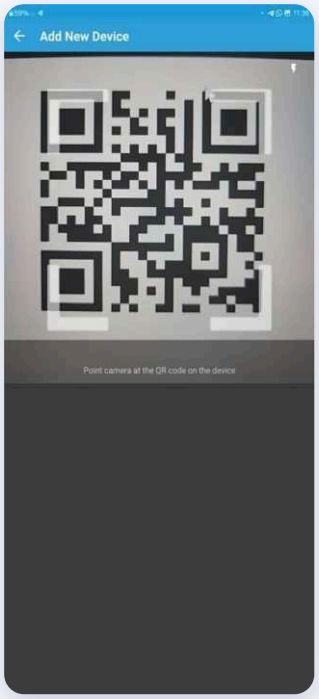

4 Leia o código QR apresentado no ecrã do VPS.

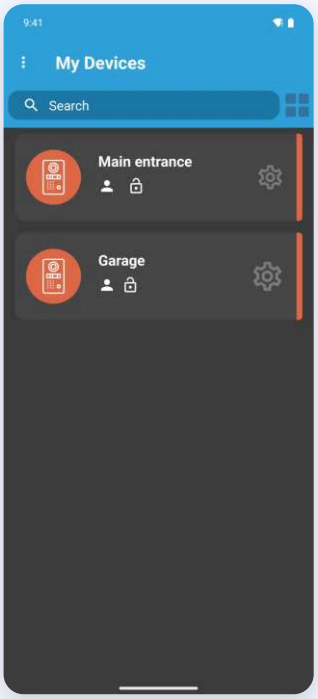

5 **Conclua a configuração**

Siga as instruções apresentadas na aplicação. Quando terminar, a configuração do sistema está concluída.

3.2 Configuração no PAL Web Portal

1 **Adicione um novo dispositivo**

Inicie sessão no PAL Web Portal. Na página inicial, clique em **Devices** e, em seguida, em **+**.



2 **Introduza o número de série**

Introduza o número de série do dispositivo e clique em **Next**. O número de série começa por **VP**, seguido de 9 dígitos. Encontra-o na etiqueta da embalagem PAL ou na parte de trás do dispositivo.



3 **Introduza o código**

Introduza o código de 5 dígitos e clique em **Next**. O código está impresso na mesma etiqueta.

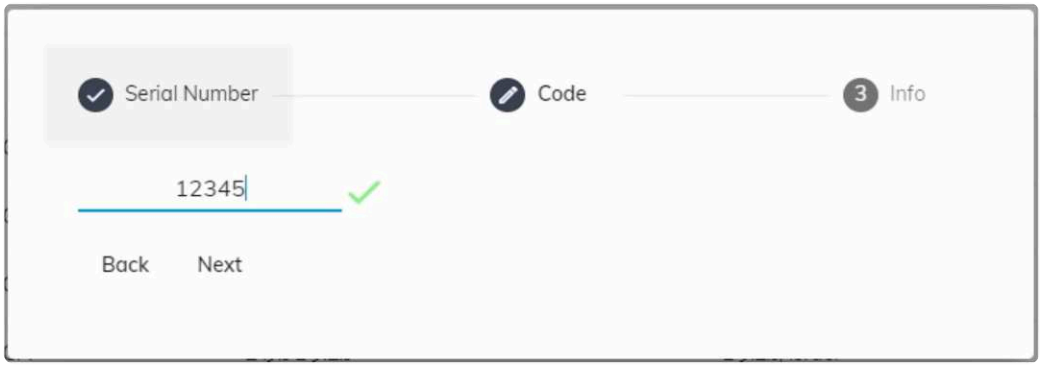

4 **Introduza os dados do dispositivo**

Introduza o endereço do dispositivo; pode ser apenas uma cidade ou um endereço completo. Introduza um **Name** para o dispositivo, tal como será apresentado ao administrador da conta. **Output 1** (e **Output 2**) é o nome do portão ou da porta que o VPS controla. Em seguida, clique em **Save**.

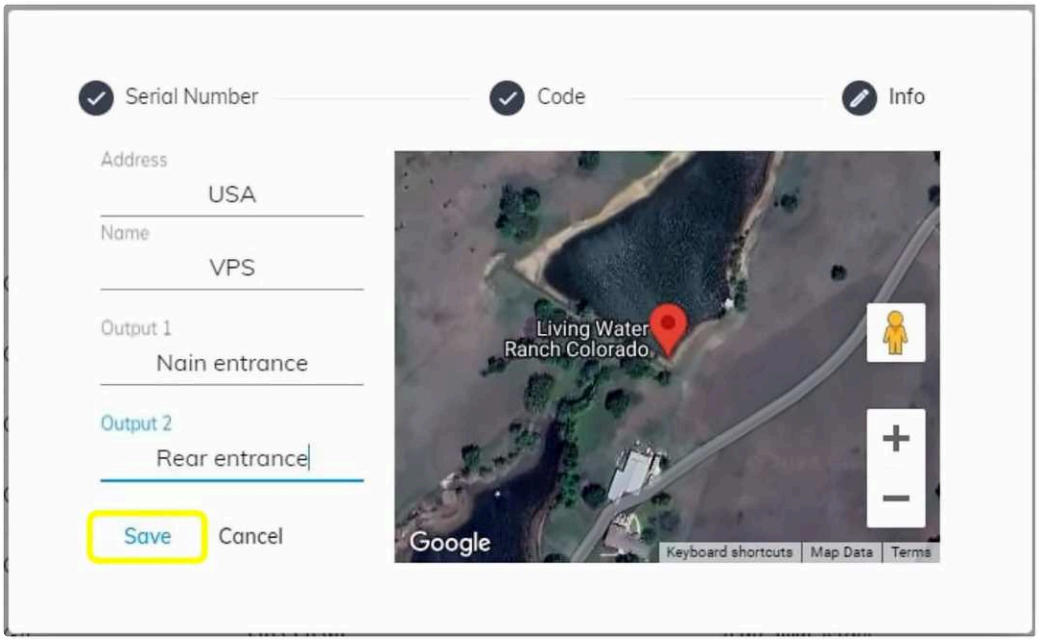

Sugestão

Utilize nomes de saída claros, como «Entrada principal» ou «Entrada traseira», para que os utilizadores saibam facilmente que entrada estão a abrir.

CAPÍTULO 4

Ecrã principal do VPS

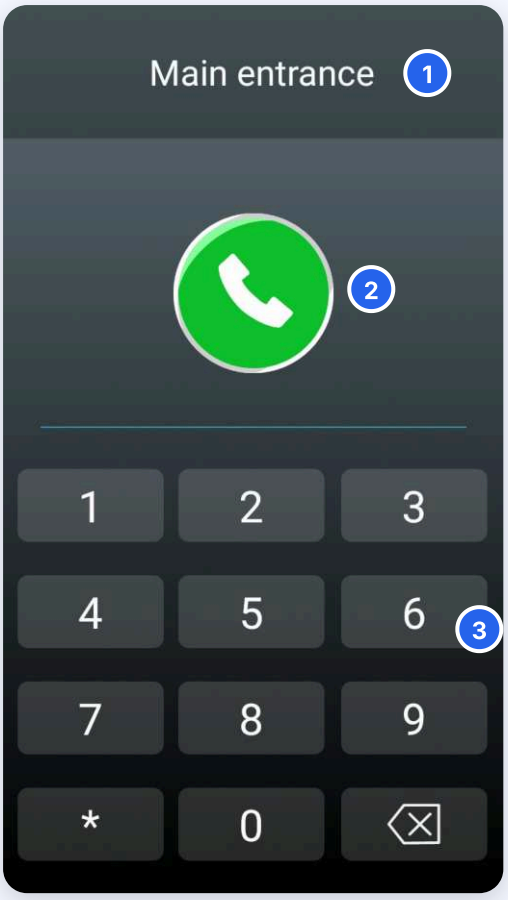

1 **Barra de título personalizada**
Apresenta um título na parte superior do ecrã, como um endereço ou o nome do edifício.

2 **Botão de chamada**
Introduza o número de um apartamento e toque na campainha para chamar todos os residentes desse apartamento, ou toque na campainha para abrir a lista de apartamentos e, em seguida, pesquise e chame.

3 **Código PIN**
Os utilizadores autorizados podem introduzir um código de acesso para abrir a porta.

Figura 10 · Ecrã principal

Proteção de ecrã
Quando o VPS não deteta atividade durante um período definido, a proteção de ecrã é ativada para proteger o ecrã e poupar energia. Pode adicionar uma legenda à proteção de ecrã, como o nome de uma empresa ou um endereço.

CAPÍTULO 5

Gestão de utilizadores e apartamentos

Nota
Este capítulo destina-se ao gestor do intercomunicador. Apenas os utilizadores definidos como gestores podem ver o botão «Manager Options».

Importante
Cada utilizador tem de ser atribuído a um grupo de chamada, como uma família, um apartamento ou uma empresa.

5.1 Abrir as definições do dispositivo

1 Abra as definições do dispositivo
Na PalGate App, localize o VPS no ecrã «My Devices» e toque no respetivo botão de definições (ícone de roda dentada).

2 Abra Manager Options
Enquanto gestor do VPS, vê o botão «Manager Options». Toque nele.

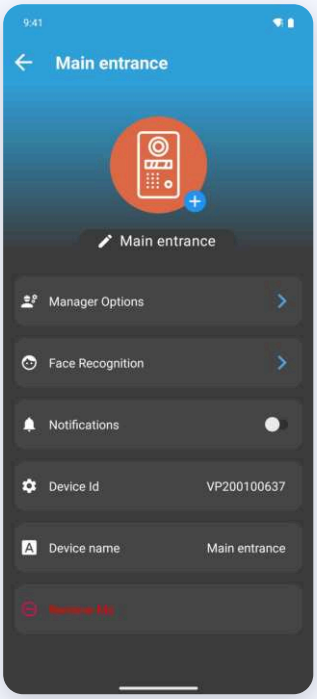

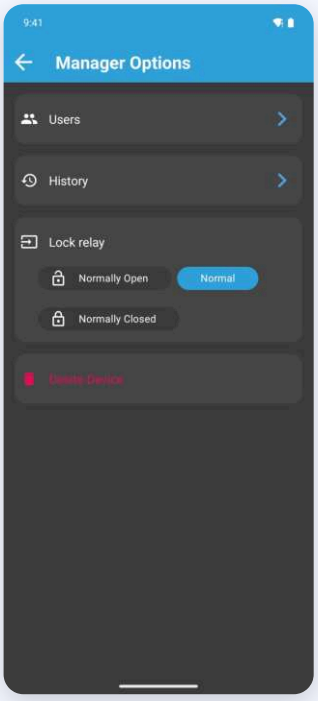

5.2 Utilizadores e histórico

3 Abra Users ou History

Toque em «Users» para gerir utilizadores e apartamentos, ou toque em «History» para ver o histórico do dispositivo.

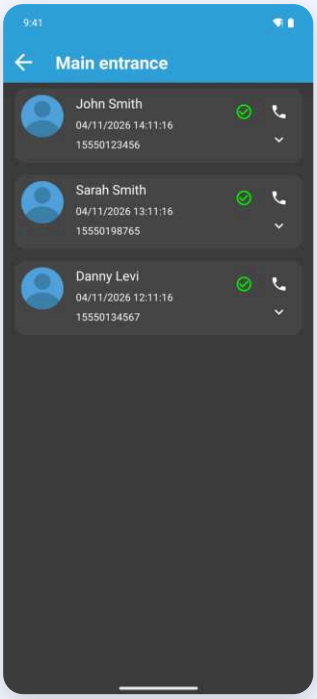

4 Adicione ou gira um utilizador

Para adicionar um novo utilizador, toque em «+». Para gerir um utilizador existente, toque no nome do utilizador.

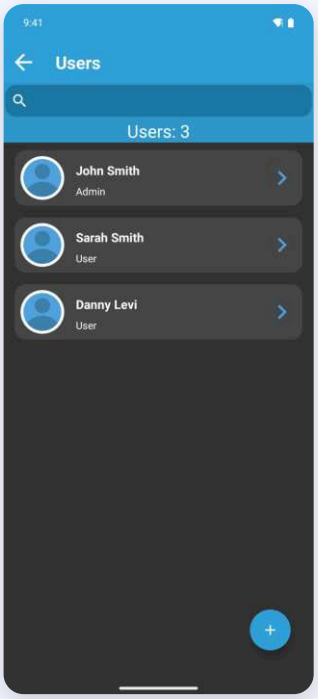

5.3 Adicionar um utilizador e um grupo de chamada

5 Introduza os dados do utilizador

Introduza o nome e o número de telefone do utilizador e, em seguida, toque em «Choose Call Group».

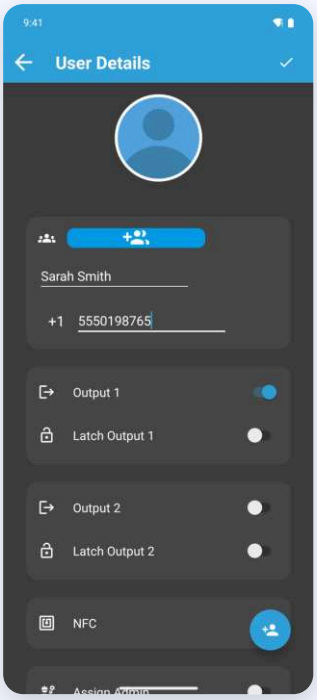

Importante
Tem de atribuir cada utilizador a um grupo de chamada.

6 Escolha ou crie um grupo de chamada

Toque num grupo de chamada existente ou toque em «Add» para criar um novo. Introduza os dados do grupo de chamada e toque em «Save».

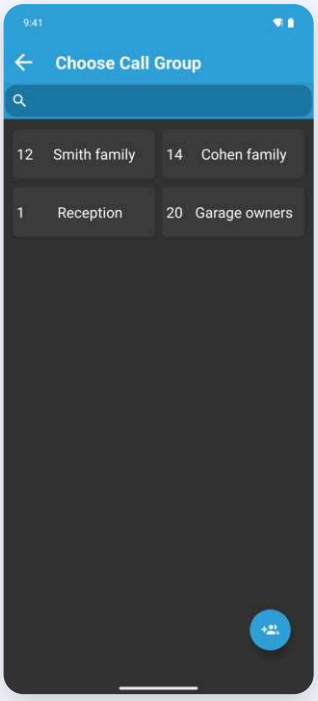



5.4 Guardar o utilizador e campos do grupo de chamada

7 **Guarde o utilizador**

Depois de introduzir todos os dados, toque em «Save» na parte superior do ecrã.

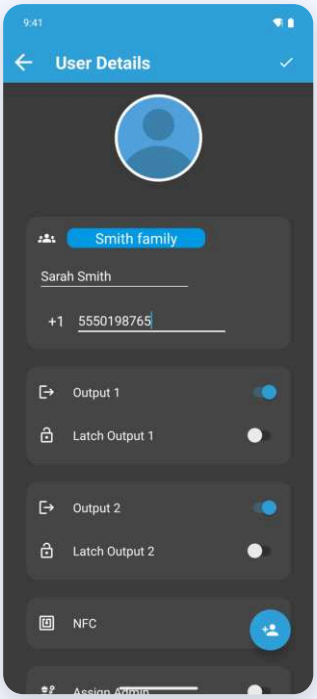

Campos do grupo de chamada

CAMPO	DESCRIÇÃO
Call Group Name	Nome do grupo (apelido da família ou nome da empresa)
Call Group Code	Código que abre o VPS
Apartment Number	O número do apartamento
Hidden mode	Quando ativado, o grupo de chamada não aparece na lista de apartamentos no ecrã do VPS
Direct	Quando ativado, o VPS chama este grupo de chamada diretamente a partir do ecrã principal
*** + code**	Para abrir o relé 2, introduza * seguido do código do grupo de chamada

⚠ **Importante**

Toque em «Save» depois de introduzir todas as informações.

CAPÍTULO 6

Métodos de abertura

- Reconhecimento facial
- PalGate App
- Videochamada
- Código PIN
- Cartão ou tag NFC/RFID
- Leitor Wiegand 26
- Relógios inteligentes (Google e Android)

PALGATE APP

Abra o seu mundo.

Faça a gestão e abra todos os seus portões e portas a partir de uma única aplicação. Transfira a PalGate App da App Store ou do Google Play.

PAL ELECTRONIC SYSTEMS

We make it smarter.

PAL Electronic Systems Ltd.
info@pal-es.com
www.pal-es.com