PAL ELECTRONIC SYSTEMS

VERZE 3

NÁVOD K INSTALACI A OBSLUZE

WiBee

Řídicí jednotka Wi-Fi a Bluetooth s vestavěným přijímačem dálkových ovladačů 433 MHz pro brány, dveře a osvětlení.

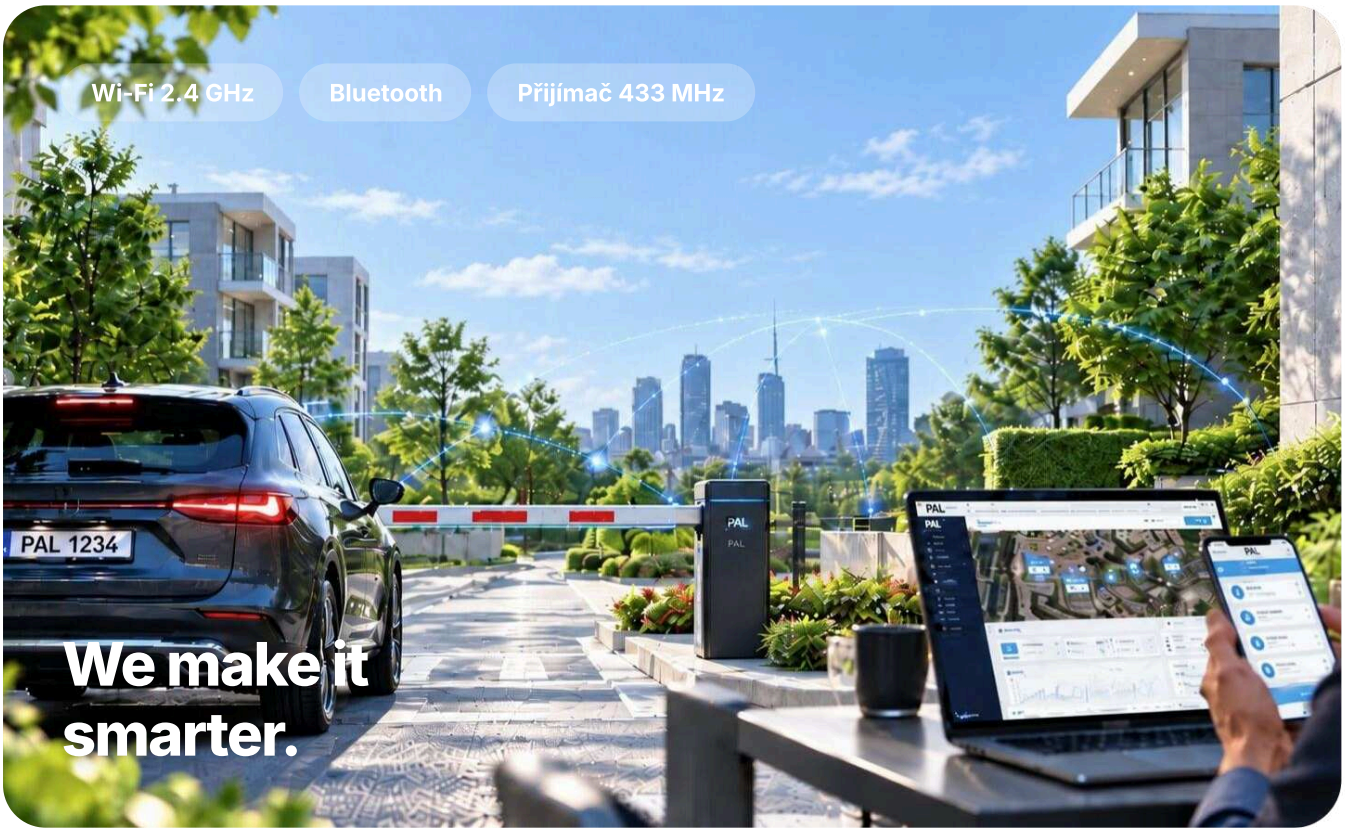

V TOMTO NÁVODU

Obsah

01	Popis výrobku	3
02	Vlastnosti výrobku	4
03	Technické údaje	5
04	Svorky	6
05	Zapojení	7
06	Indikace LED	9
07	Aplikace PalGate	10
08	Upozornění k odborné instalaci	13
	Kontakt	14

Bezpečnostní informace

Varování
Instalaci, údržbu a opravy jednotky smí provádět pouze autorizovaný instalační technik.

Upozornění
Používejte stabilní zdroj 12 VDC, 1 A. Jednotku instalujte do vodotěsného a prachotěsného krytu, který ji chrání před vlhkostí, deštěm a hmyzem.

Poznámka
Kovová skříň nebo kryt blokuje bezdrátový signál. Pokud jednotku instalujete do kovové skříně, připojte externí anténu a umístěte ji vně skříně.

KAPITOLA 1

Popis výrobku

WiBee je řídicí jednotka IoT pro brány, dveře, osvětlení a jakákoli další zařízení, u kterých se vyplatí dálkové ovládání a správa. Jednotka se připojuje přes Wi-Fi 2,4 GHz a Bluetooth, obsahuje přijímač dálkových ovladačů 433 MHz a připojené zařízení ovládá relé s bezpotenciálovým kontaktem. Správa probíhá v aplikaci PalGate nebo ve snadno ovladatelném portálu PAL Web Portal.

> ⚠ **Důležité**
> Používání tohoto produktu vyžaduje roční předplatné.

1.1 Hlavní výhody

- Vzdálený přístup a ovládání odkudkoli a kdykoli, když je jednotka připojena k Wi-Fi
- Automatické otevření při příjezdu, když je aplikace PalGate připojena k multimediálnímu systému vozu přes Bluetooth
- Správa přes aplikaci PalGate nebo PAL Web Portal*
- Více správců a oprávněných uživatelů
- Hlasové ovládání přes Siri a Asistenta Google
- Import a export uživatelů v souborech Excel*
- Funkce „Pouze v blízkosti“ (Nearby Only): umožňuje omezit přístup k bráně na uživatele, kteří jsou v nastavené vzdálenosti od brány
- Kompaktní rozměry: 53 × 80 × 25 mm (2,09 × 3,15 × 0,98 in)
- Čtyři indikátory LED: napájení, stav připojení a síla signálu
- Oznámení e-mailem a push v reálném čase, když je jednotka připojena k Wi-Fi
- Plánování: časovače, události, kalendář, svátky a programovatelné astronomické hodiny**
- Programovatelná doba sepnutí relé (výchozí 2 sekundy)

* Volitelná funkce; mohou se účtovat další poplatky (například za správu přes PAL Web Portal).
** Pro přesný čas musí být jednotka připojena k Wi-Fi.

KAPITOLA 2

Vlastnosti výrobku



Obr. 1 · Jednotka WiBee

- Ovládání aplikací PalGate (iOS a Android)
- Neomezený počet uživatelů: každá jednotka zahrnuje 5 uživatelů aplikace a další lze přidat*
- Jedno výstupní relé (N.O./N.C.)
- Jeden vstup s oznámeními e-mailem a push v reálném čase, když je jednotka připojena k Wi-Fi
- Způsoby otevírání: přiblížením, aplikací, Siri, Asistent Google, chytré hodinky (Apple a Google), dálkový ovladač a bezdrátový detektor vozidel
- Podpora až 4 000 chytrých dálkových ovladačů 433 MHz se 128bitovým šifrováním, které nelze naklonovat
- Nastavitelná vzdálenost otevírání: „Pouze v blízkosti“ nebo bez omezení vzdálenosti
- Omezení přístupu uživatelů podle dnů a času**
- Časovače, události a astronomické hodiny**
- Kompatibilní s Wi-Fi 2,4 GHz
- Napájecí napětí: 12 VDC
- Objednací číslo: WB011-R (všechny oblasti)

* Volitelná funkce; mohou se účtovat další poplatky (například za správu přes PAL Web Portal).
** Pro přesný čas musí být jednotka připojena k Wi-Fi.

KAPITOLA 3

Technické údaje

12 VDC
Napájení, 1 A

~40 mA
Klidový odběr

53×80×25
2,09×3,15×0,98 in
Rozměry

BLE 5
Bluetooth

433 MHz
Přijímač dálkových ovladačů

CE FC
Certifikace

PARAMETR	HODNOTA
Napájecí napětí	**12 VDC, 1 A**
Průměrný klidový odběr	**~40 mA**
Zatížitelnost kontaktů relé (odporová)	**1 A při 30 VDC; 0,5 A při 125 VAC**
Anténa	**SMA, 50 Ω**
Provozní teplota	**−20 °C … +70 °C (−4 °F … +158 °F)**
Rozměry	**53 × 80 × 25 mm (2,09 × 3,15 × 0,98 in)**
Čistá hmotnost	**72 g / 2,54 oz**
Wi-Fi	**IEEE 802.11b/g/n, 2,4 GHz**
Bluetooth	**Bluetooth® 5 (LE)**
Přijímač dálkových ovladačů	**433 MHz**
Certifikace	**FCC ID: 2AUD3-SPIDER**
Objednací číslo	**WB011-R (všechny oblasti)**

KAPITOLA 4

Svorky

WiBee má napájecí vstup **± 12 VDC**, jedno výstupní relé, jeden vstup, LED Wi-Fi/síť a tři LED síly signálu.



Obr. 2 · Rozložení svorek

SVORKA	FUNKCE
± 12 VDC	Napájecí vstup
N.O.1 · COM 1 · N.C.1	Výstupní relé (bezpotenciálový kontakt)
INPUT 1 · GND	Vstup (například magnetický senzor)

KAPITOLA 5

Zapojení

Varování

Před zahájením zapojování odpojte veškeré napájení. Nepřekračujte maximální zatížení relé: 1 A při 30 VDC; 0,5 A při 125 VAC.

5.1 Připojení elektrického zámku

1. **Připojte napájení jednotky**
   Připojte zdroj **12 VDC/1 A** ke svorkám **+** a **–**. Na polaritě nezáleží.

2. **Připojte zámek k samostatnému zdroji**
   Připojte svorku (+) zdroje zámku přímo k zámku.

3. **Veďte vodič (–) přes relé**
   Připojte svorku (–) zdroje zámku ke svorce **N.O.1**. Svorku **COM 1** připojte k druhému vodiči zámku.

4. **Připojte magnetický senzor** (volitelně)
   Připojte senzor ke svorkám **INPUT 1** a **GND**. Jednotka pak bude odesílat oznámení o stavu dveří.

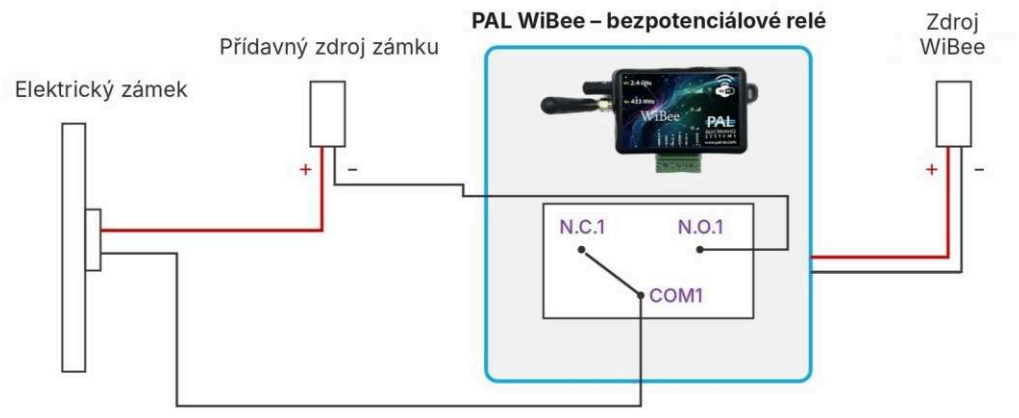

Obr. 3 · Zapojení elektrického zámku: samostatný zdroj zámku, pól (–) spínaný přes kontakt N.O. relé

Poznámka

U elektromagnetických zámků nebo jiných zařízení, která se otevírají po odpojení napájení, použijte svorky **N.C.1** a **COM 1**.

5.2 Připojení pohonu brány

1. **Připojte napájení jednotky**
   Připojte zdroj **12 VDC** ke svorkám **+** a **–**. Na polaritě nezáleží.

2. **Připojte jednotku k řídicí desce brány**
   Propojte svorku **COM 1** jednotky WiBee se svorkou **COM** na řídicí desce brány. Propojte svorku **N.O.1** jednotky WiBee se svorkou **OPEN** na řídicí desce brány.

3. **Připojte magnetický senzor** (volitelně)
   Připojte senzor ke svorkám **INPUT 1** a **GND**. Jednotka pak bude odesílat oznámení o stavu brány.

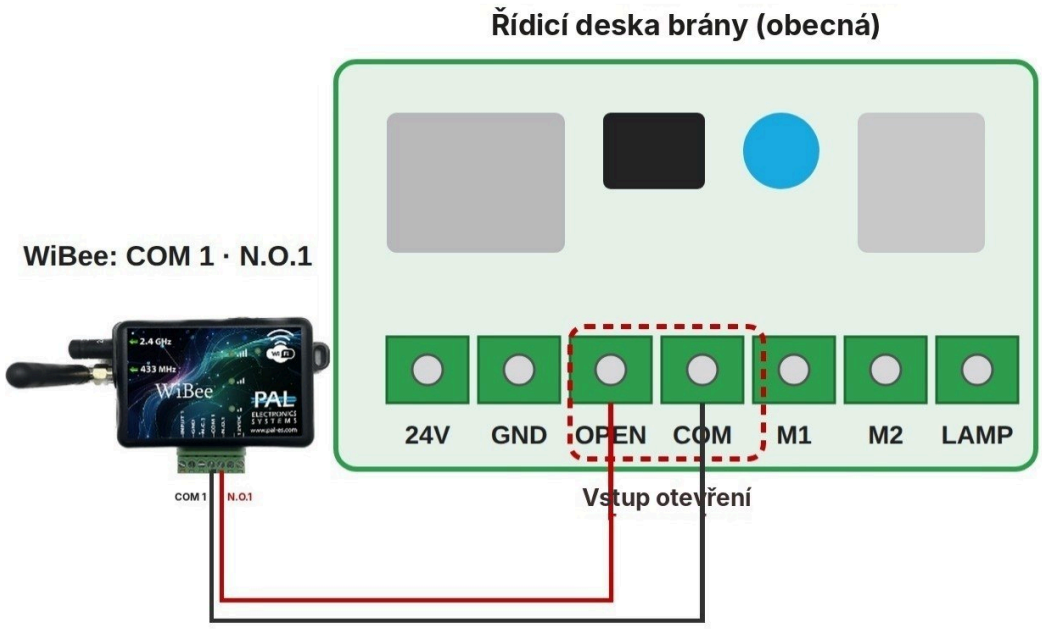

Obr. 4 · Připojení jednotky WiBee ke vstupu otevření řídicí desky brány (obecné schéma)

> ⚠ **Upozornění**
> Názvy svorek se u jednotlivých výrobců liší. Vstup otevření určete podle pokynů výrobce řídicí desky.

> ⓘ **Poznámka**
> Výstup relé jednotky WiBee je bezpotenciálový kontakt. Funguje stejně jako tlačítko otevření a nenapájí řídicí desku.

KAPITOLA 6

Indikace LED

6.1 LED Wi-Fi / síť

STAV LED	VÝZNAM
Rychlé blikání	Systém se spouští
Trvale svítí	Jednotka je zapnutá a připravená k připojení k Wi-Fi

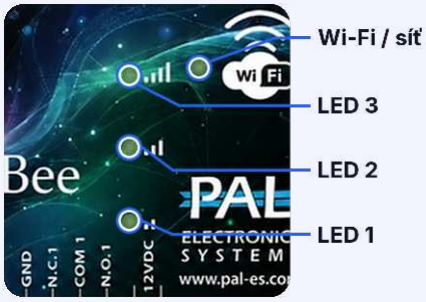

Obr. 5 · Umístění LED

6.2 Síla signálu Wi-Fi

●○○ **Slabý signál**
Svítí LED 1

●●○ **Dobrý signál**
Svítí LED 1–2

●●● **Velmi dobrý signál**
Svítí LED 1–3

⚠ **Upozornění**
Slabý signál (svítí pouze LED 1) může způsobit nespolehlivý provoz. Přesuňte jednotku blíže k routeru nebo použijte opakovač signálu Wi-Fi.

KAPITOLA 7

Aplikace PalGate

Jednotku WiBee nastavíte a její uživatele spravujete v bezplatné aplikaci PalGate. Stáhněte si aplikaci PalGate z App Store nebo Google Play (vyhledejte „PalGate“) nebo naskenujte QR kód.

Download on the App Store

ANDROID APP ON Google play

7.1 Instalace aplikace PalGate



1 **Zadejte telefonní číslo**
Zadejte číslo svého mobilního telefonu.

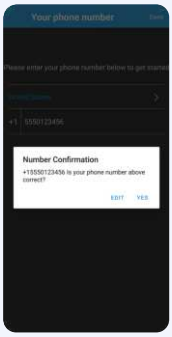

2 **Potvrďte číslo**
Potvrďte klepnutím na „Yes“.

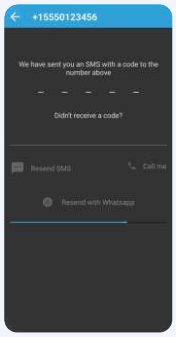

3 **Počkejte na kód**
Ověřovací kód vám přijde v SMS.

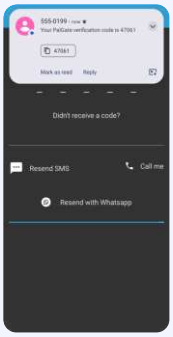

4 **Zadejte kód**
Zadáním ověřovacího kódu dokončete nastavení.

7.2 Přidání nového zařízení

Jednotku WiBee přidáte v aplikaci PalGate. Budete potřebovat sériové číslo a kód vytištěné na štítku jednotky.



1 **Naskenujte QR kód**
Naskenujte QR kód na jednotce nebo klepněte na „Manual“ a zadejte údaje ručně.

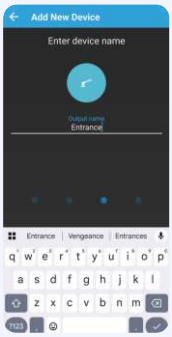

2 **Pojmenujte bránu**
Zadejte název brány a přidejte fotografii (volitelně).



3 **Zadejte údaje**
Zadejte sériové číslo a kód přesně tak, jak jsou vytištěny na jednotce. Klepněte na „Next“.

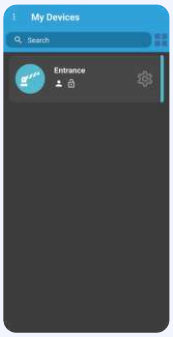

4 **Hotovo**
Brána se zobrazí na obrazovce „My Gates“.

7.3 Přidávání uživatelů

Uživatele mohou přidávat pouze uživatelé s rolí správce. Každý nový uživatel obdrží oznámení a může otevírat bránu v aplikaci PalGate.

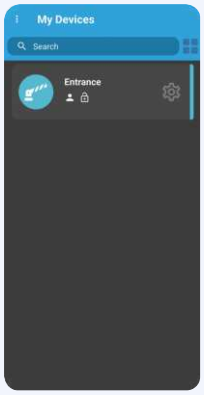

1 Otevřete nastavení brány
Na obrazovce „My Gates“ klepněte na ikonu ozubeného kola vedle brány.

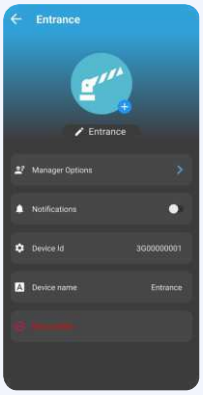

2 Klepněte na „Manager Options“

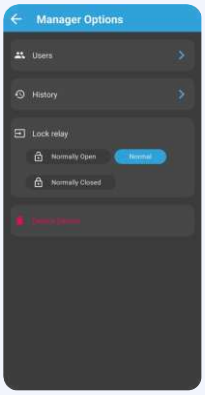

3 Klepněte na „Users“



4 Klepněte na „+“
Klepnutím na „+“ v pravém horním rohu přidáte uživatele.

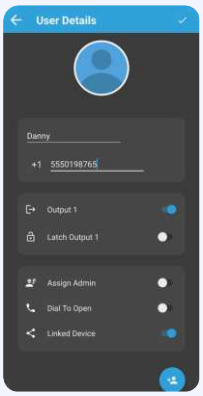

5 Zadejte údaje uživatele
Zadejte jméno a telefonní číslo nebo vyberte kontakt z telefonu. Klepněte na „Save“.



6 Hotovo
Uživatel obdrží oznámení a zobrazí se v seznamu uživatelů.

Poznámka

Každému uživateli můžete povolit otevírání z libovolné vzdálenosti nebo pouze v blízkosti („Nearby only“) a přiřadit mu časový plán přístupu. Uživatele můžete také importovat a exportovat v souborech Excel a spravovat je v PAL Web Portal.

7.4 Způsoby otevírání

- **Aplikace PalGate**
- **Přiblížením a automaticky**
- **Siri**
- **Asistent Google**
- **Chytré hodinky (Apple a Google)**
- **Dálkový ovladač 433 MHz**
- **Bezdrátový detektor vozidel**
- **Apple CarPlay**
- **Android Auto**

> **Upozornění**
> Před instalací systému se ujistěte, že brána nebo dveře mají funkční bezpečnostní a ochranná zařízení.

Kontrolní seznam instalace

- [ ] Je připojen stabilní zdroj 12 VDC, 1 A
- [ ] Jednotka je instalována ve vodotěsném a prachotěsném krytu
- [ ] Pokud je jednotka v kovové skříni, je osazena externí anténa
- [ ] LED signálu ukazují dobrý nebo velmi dobrý příjem Wi-Fi (svítí 2–3 LED)
- [ ] Zařízení je přidáno v aplikaci PalGate a zkušební otevření proběhlo úspěšně

SÉRIOVÉ ČÍSLO _____

DATUM INSTALACE _____

MÍSTO INSTALACE _____

INSTALAČNÍ TECHNIK _____

KAPITOLA 8

Upozornění k odborné instalaci

1. Povinná odborná instalace

DŮLEŽITÉ: Toto zařízení musí být nainstalováno odborníkem. Výrobek není určen k prodeji široké veřejnosti a smí být distribuován výhradně prostřednictvím autorizovaných prodejců, prodejců s přidanou hodnotou (VAR) nebo certifikovaných systémových integrátorů. Podle předpisů FCC není svépomocná instalace koncovým uživatelem povolena.

2. Požadavky na kvalifikaci instalačního technika

Toto zařízení smí instalovat pouze personál, který absolvoval školení společnosti PAL Electronic Systems pro instalaci daného výrobku. Školení poskytované týmem technické podpory PAL Electronic Systems zahrnuje komerční kabeláž, integraci RF systému, instalaci a umístění antén, integraci relé a napájení, systémy automatizace bran a dveří a konfigurační software zařízení. Osoby, které toto školení neabsolvovaly, nejsou autorizovanými instalačními techniky. Běžní spotřebitelé nemají potřebné dovednosti ani profesionální nástroje k zajištění instalace v plném souladu s požadavky FCC.

3. Seznam schválených antén a RF příslušenství

S tímto zařízením lze používat pouze následující předem schválené antény a RF příslušenství. Neoprávněné úpravy nebo použití neuvedených součástí ruší oprávnění uživatele k provozu:

Výrobce antény	Typ antény	Pracovní pásmo	Maximální zisk antény
SXN	MONOPÓL	2412~2462MHz	3dB

Všechny použité RF kabely a adaptéry musí zajistit celkový vložný útlum systému rovný nebo vyšší než hodnota uvedená v certifikační dokumentaci FCC. Instalační technici odpovídají za ověření, že výsledný zisk antény nepřekračuje maximální schválenou hodnotu.

4. Shoda v oblasti expozice RF záření

Zařízení musí být instalováno s minimální vzdáleností 25 cm mezi vyzařující anténou a všemi osobami v okolí. Anténa nesmí být umístěna společně s jinou vysílací anténou ani s ní provozována, aby byly plně dodrženy limity FCC pro expozici RF záření v nekontrolovaném prostředí.

5. Omezení týkající se shody instalace

Dodržte úplný postup instalace krok za krokem uvedený v tomto návodu, aby výsledná konfigurace přesně odpovídala testovanému stavu doloženému v certifikaci FCC. Toto zařízení je určeno výhradně pro komerční/průmyslové/profesionální nasazení a nesmí být zpřístupněno pro běžné spotřebitelské použití. Jakékoli změny nebo úpravy, které výslovně neschválila strana odpovědná za shodu, ruší oprávnění uživatele FCC k provozu tohoto zařízení.

PALGATE APP

Otevřete svůj svět.

Spravujte a otevírejte všechny své brány a dveře v jediné aplikaci. Stáhněte si aplikaci PalGate z App Store nebo Google Play.

PAL ELECTRONIC SYSTEMS

We make it smarter.

PAL Electronic Systems Ltd.
info@pal-es.com
www.pal-es.com